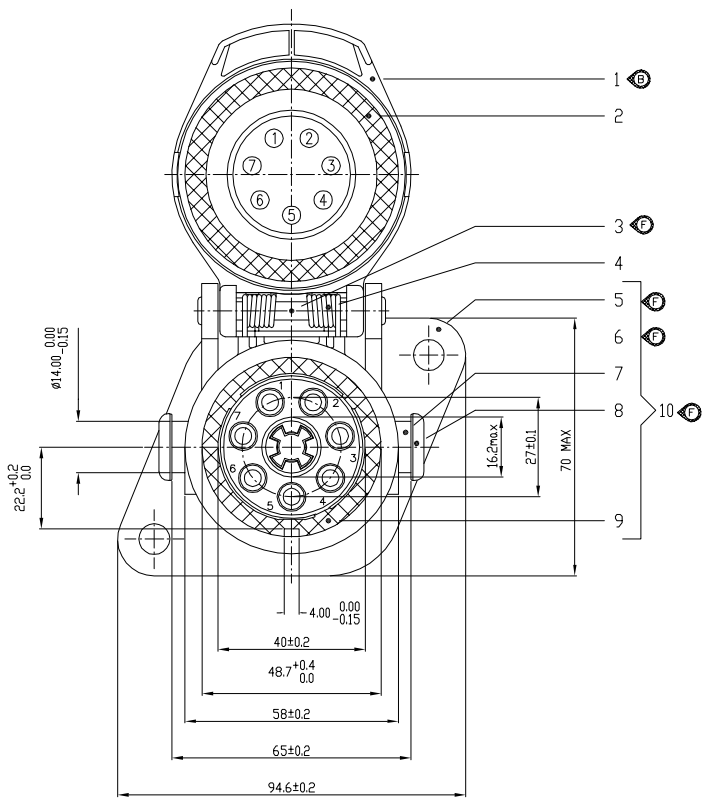
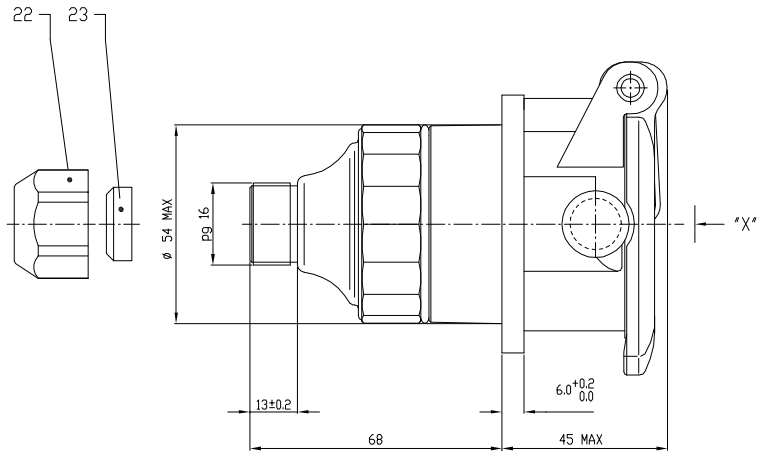
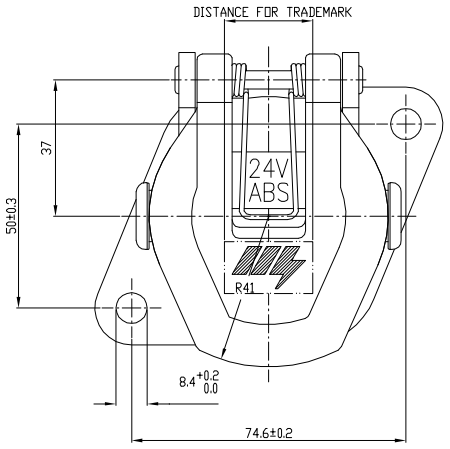
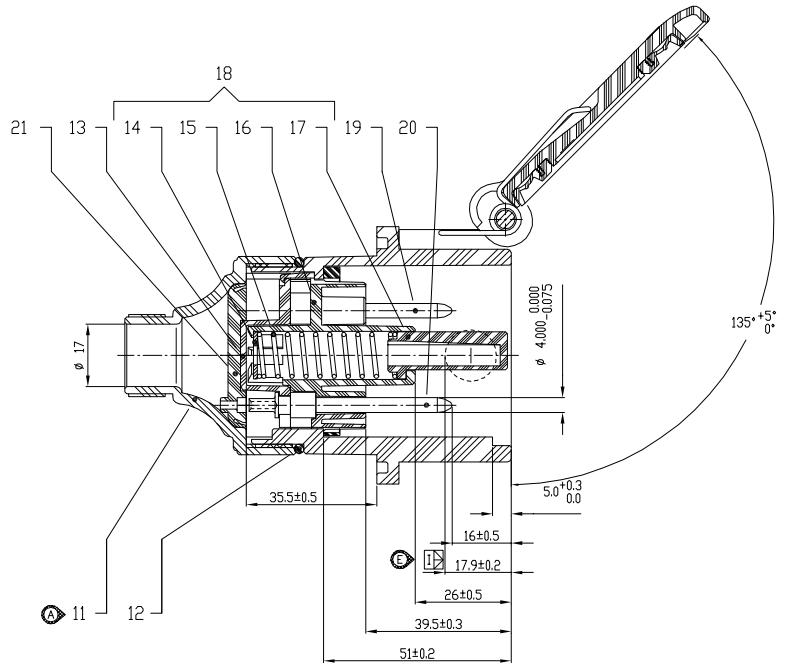




VISTA "X"





PRESCRIZIONI

FISSAGGO CONSIGLIATO MAX 12/15 Nm
MAX TORQUE 12/15 Nm

PRESCRIZIONI

-DIMENSIONI, REQUISITI E PROVE SECONDO : ISO 7638

PRESCRIPTIONS

-DIMENSIONS, REQUISITE AND TO TEST ACCORDING : ISO 7638

POS.	CODICE/CODE	DESCRIZIONE / DESIGNATION	Q.TY	MATERIAL	NOTE
23	005570.02	GUARNIZIONE SEAL	1	GOMMA CR RUBBER CR	. .
22	705570.05	DADO NUT	1	POLIAMMIDE 6-15% FV POLYAMIDE 6-15% GF	. .
21	005855.19	GUARNIZIONE CAVI PACKING	1	GOMMA NBR RUBBER NBR	.
20	005855.02	CONTATTO MASCHIO (PER N. 2-3-5-6-7) CONTACT (FOR No. 2-3-5-6-7)	5	OTTONE BRASS	NICHELATURA NICKEL-PLATING
19	70585537	CONTATTO MASCHIO (PER N. 1-4) 4 mmq CONTACT (FOR No. 1-4)	2	OTTONE BRASS	NICHELATURA NICKEL-PLATING
19	00585501	CONTATTO MASCHIO (PER N. 1-4) 6 mmq CONTACT (FOR No. 1-4)	2	OTTONE BRASS	NICHELATURA NICKEL-PLATING
18	705857.41	PORTACONTATTI INFERIORE COMPLETO COMPLETE LOWER CORE	1	POLIAMMIDE 6-15% FV POLYAMIDE 6-15% GF	. .
17	005855.13	ESPULSORE EJECTOR	1	POLIAMMIDE 6-15% FV POLYAMIDE 6-15% GF	. .
16	705857.01	PORTACONTATTI INFERIORE LOWER CORE	1	POLIAMMIDE 6-15% FV POLYAMIDE 6-15% GF	. .
15	005855.14	MOLLA SPRING	1	ACCIAIO STEEL	.
14	005855.15	RONDELLA WASHER	1	ACCIAIO STEEL	ZINCATURA ZINC-PLATING
13	005855.07	PORTACONTATTI SUPERIORE SUPERIOR CORE	1	POLIAMMIDE 6-15% FV POLYAMIDE 6-15% GF	. .
12	381034.01	ANELLO OR O - RING	1	GOMMA CR RUBBER CR	.
11	705855.28	CORPO POSTERIORE POSTERIOR BODY	1	POLIAMMIDE 6-15% FV POLYAMIDE 6-15% GF	. .
10	70586840	CORPO ANTERIORE COMPLETO COMPLETE FRONT BODY	1	. .	. .
9	705855.21	GUARNIZIONE CONTATTIERA CORE PACKING	1	GOMMA CR RUBBER CR	.
8	005953.12	GUIDA GUIDE	2	POLIAMMIDE 6-15% FV POLYAMIDE 6-15% GF	. .
7	005855.10	BUSSOLA GUIDA GUIDE BUSH	2	ACCIAIO INOSSIDABILE STAINLESS STEEL	. .
6					
5	70586802	CORPO ANTERIORE FRONT BODY	1	POLIAMMIDE 6-15% FV POLYAMIDE 6-15% GF	. .
4	005855.11	MOLLA TORSIONAL SPRING	1	ACCIAIO INOSSIDABILE STAINLESS STEEL	. .
3	70586803	PERNO TORNITO PIN	1	ACCIAIO INOSSIDABILE STAINLESS STEEL	. .
2	005855.08	GUARNIZIONE COPERCHIO COVER PACKING	1	GOMMA CR RUBBER CR	. .
1	70585536	COPERCHIO COVER	1	POLIAMMIDE 6.6-30% FV POLYAMIDE 6.6-30% GF	. .

Tolleranze secondo ISO 2768-mK
Tolerance according

Scostamenti limiti ammessi per dimensioni lineari
Max permissible tolerance for li near dimension

Da 0 Fino a 6	Oltre 6 Fino a 30	Oltre 30 Fino a 120	Oltre 120 Fino a 400	Oltre 400 Fino a 1000
±0.1	±0.2	±0.3	±0.5	±0.8

Scostamenti limiti ammessi per dimensioni angolari
Max permissible tolerance for an guiar dimension

Da 0 Fino a 10	Oltre 10 Fino a 50	Oltre 50 Fino a 120	Oltre 120 Fino a 400	Oltre 400
±1°	±0'30"	±0'20"	±0'10"	±0'5"

Raccordi non quotati: Radius not quoted — R = 0,5
Rugosità: Roughness — Ra µm ≤ 3,2
Smussi non quotati: Grooves not quoted — 0,5 x 45°
Peso netto: Net weight — kg

Material code: .
Formato materiale - Material size: .
Descrizione materiale - Material designation:
Standard MENBER'S di riferimento - MENBER'S normalization:
Trat. termico e/o superficiale - Heat or surface treatment:
Unificazione - Standardization:
Classificazione Caratteristiche secondo PROCEDURA N° 27
Classification Notes according PROCEDURE N° 27

dwg Drawn by: I
Date: 13.05.93
Name: BORASCA
Scale: 1:1

MENBER'S

Descrizione / Designation:
PRESA 24V - 7 POLI PER "ABS"
SOCKET 24V - 7 PINS FOR "ABS"

Revision	Version	Date	Issued by	Checked by	No.	Sheet
F	02	07/10/05	GASPARINI	BORASCA	00585700	1/1

La MENBER'S si riserva a termini di legge la proprietà del presente documento con divieto di riprodurre o comunicare a terzi senza la sua autorizzazione.
The Menber's reserves the property of this document according to law. Forbidden to reproduce or communicate to other except by the MENBER'S.
Sistema grafico C A D - Non sono ammesse varizioni o modifiche manuali